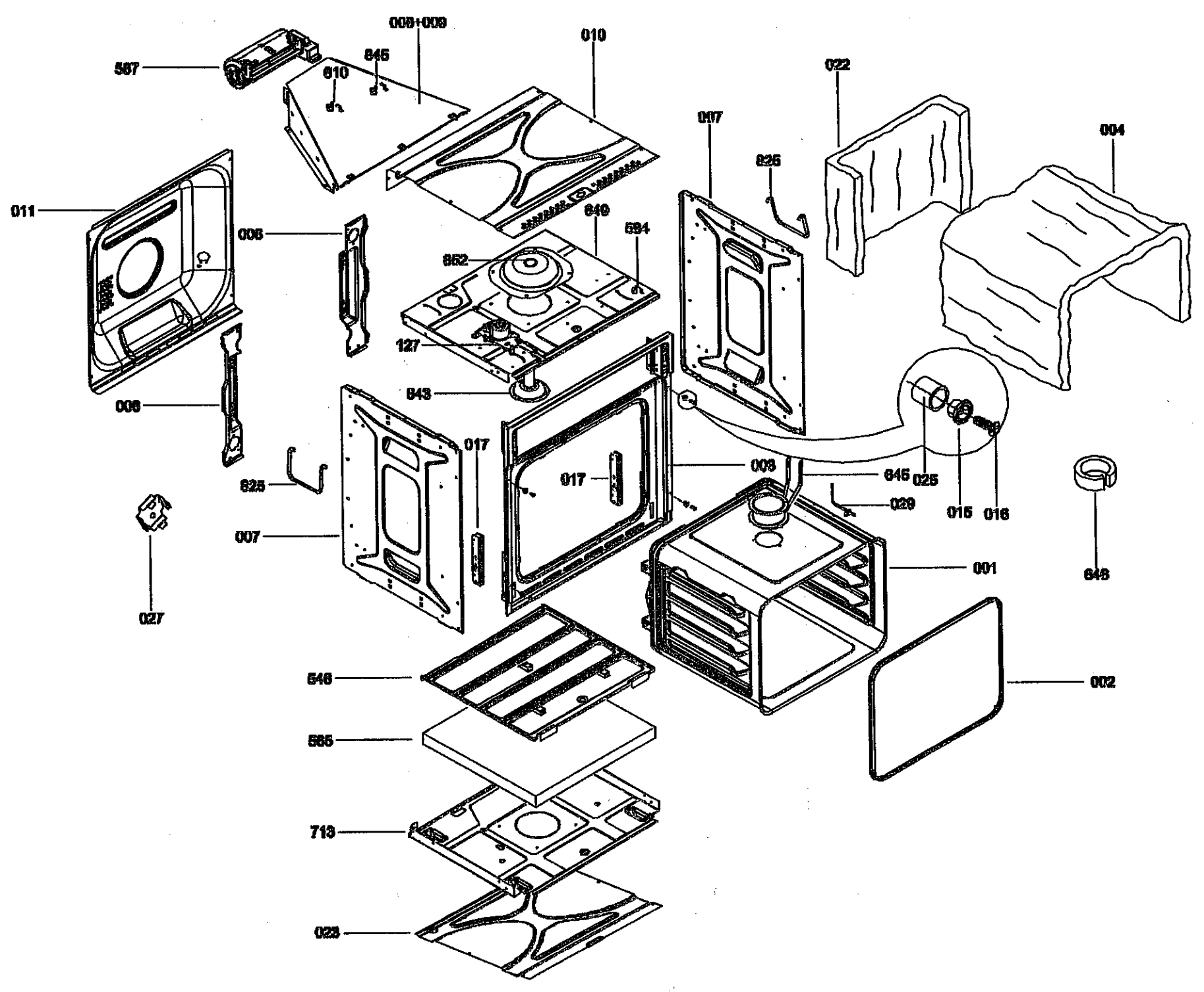
009+009
010
567
845
610
022
007
004
826
011
006
640
694
852
127
843
008
017
017
003
845
025
015
016
825
029
007
001
648
027
546
002
565
713
023

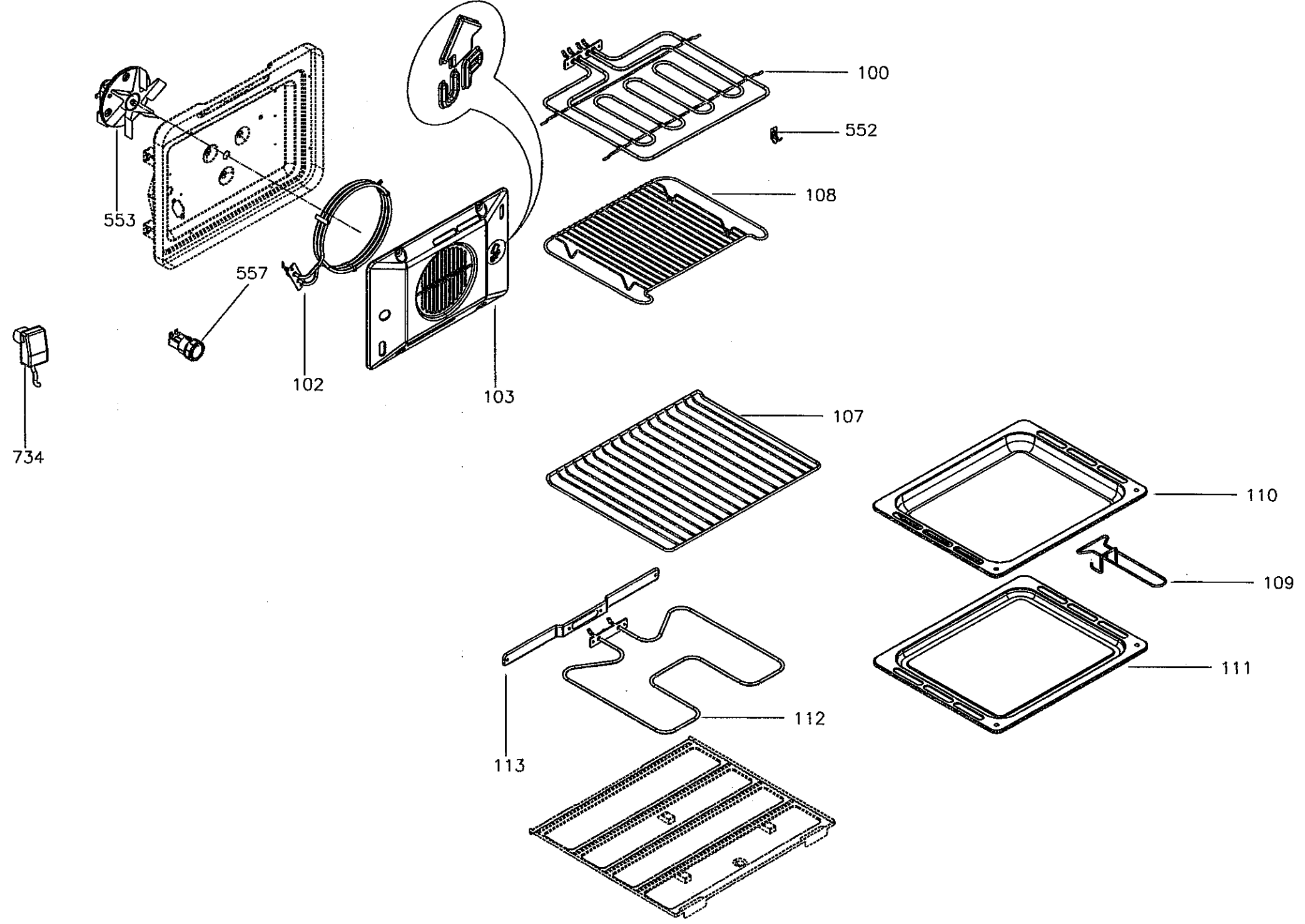
100
552
108
553
557
102
103
734
107
110
109
111
112
113

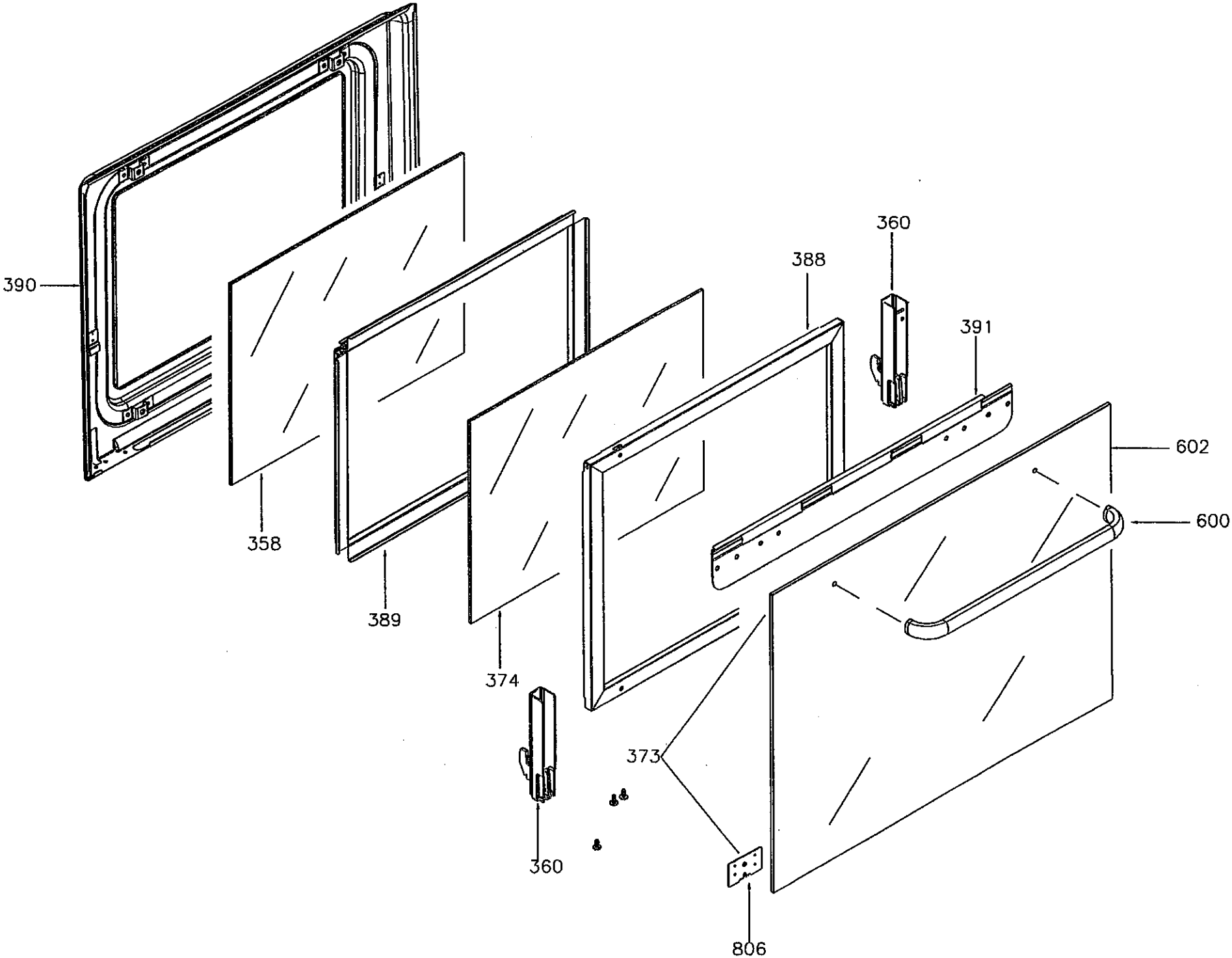
390
358
389
374
388
360
391
602
600
373
360
806

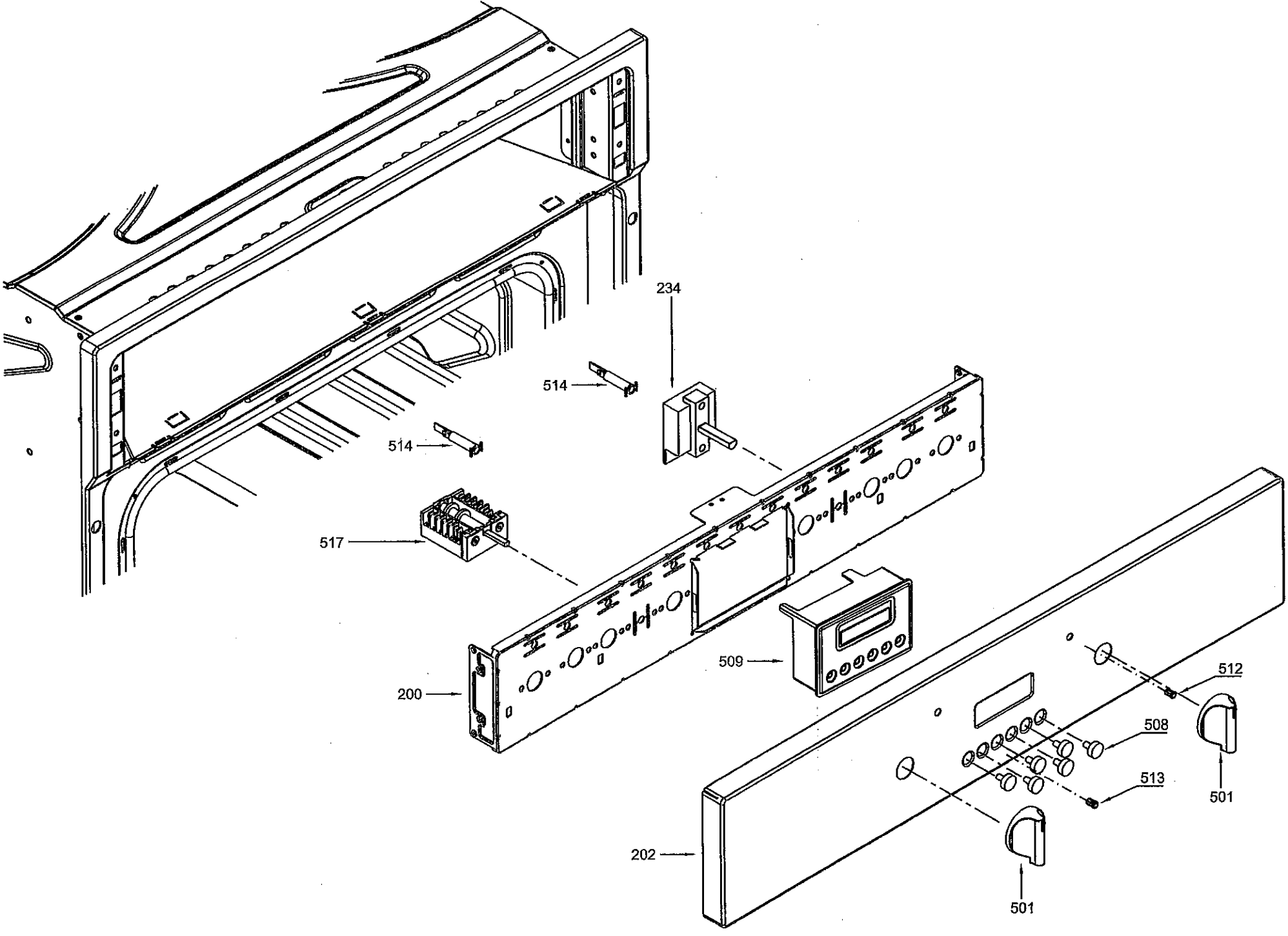
234
514
514
517
509
200
512
508
513
501
202
501